TERMA
SINCE 1990

8 КОНФИГУРАЦИЙ ЦВЕТА

ТЕРМОСТАТИЧЕСКАЯ ГОЛОВКА VAZ

СИСТЕМА TERMA SMART WI-FI:

— инновационная система отопления помещений с самообучающимся алгоритмом управления,

— возможность создания индивидуальной конфигурации на основе трех типов устройств и двух типов датчиков,

— набор инструментов, облегчающих сознательное управление и экономию энергии, таких как предопределенные режимы работы системы, индивидуальные расписания или управление открыванием окон,

— активная адаптация рабочих параметров к погодным условиям,

— интеллектуальное снижение температуры в пустом доме и повышение ее по возвращении жильцов домой;

— возможность дистанционного управления работой системы через Интернет,

— функция блокировки от детей (родительский контроль) для всех устройств,

— отсутствие необходимости устанавливать дорогостоящий модуль для связи между устройствами.

ФУНКЦИИ И ОСОБЕННОСТИ

ИЗЫСКАННЫЙ ДИЗАЙН

Изысканный дизайн семейства SMART, элегантный черный или нестареющий белый цвет корпуса - отличительные черты термостатической головки VAZ. Вместе с затухающим дисплеем они подчеркивают утонченный внешний вид всего устройства. Термостатическая головка питается от высокоэффективного элемента питания, одного заряда которого хватает на весь отопительный сезон (в зависимости от выбранного режима работы*).
Чрезвычайно простой монтаж и процедура автоматической калибровки позволяют установить головку практически в любой радиатор и на любой тип термостатического клапана. Основные правила доступны через панель управления устройства, а полная функциональность системы реализуется через мобильное приложение TERMA Smart. Устройство работает с датчиками открытия окон и дополнительным датчиком температуры и влажности из серии SMART.

(* в режиме ECONOMY, с умеренной интенсивностью работы системы)

ФУНКЦИОНАЛЬНЫЕ ВОЗМОЖНОСТИ

Дистанционно управляемая термостатическая головка VAZ Smart предлагает 5 настроек температуры в помещении в диапазоне от 15 до 28 °C и 7-дневный график работы. Полная функциональность головки доступна через приложение управления TERMA Smart. Устройство имеет встроенный датчик температуры, но как часть системы Smart оно также работает с внешним датчиком температуры и влажности и датчиком открытия окна.

ДИСТАНЦИОННОЕ УПРАВЛЕНИЕ

Прибором можно управлять дистанционно с помощью бесплатного приложения TERMA Smart control (Android / iOS), установленного на любом портативном устройстве (например, смартфоне или планшете), которое позволяет подключиться к сети Wi-Fi. С одного мобильного устройства мы можем управлять любым количеством устройств серии Smart, как локально из дома, так и извне, через Интернет. Система Smart состоит только из отопительных приборов и датчиков, и дополнительный модуль управления не требуется

БЕЗОПАСНОСТЬ УСТАНОВКИ И РАДИАТОРА

Головка оснащена функцией ANTIFROST, которая автоматически активируется при снижении температуры окружающей среды примерно до 6 °C, чтобы предотвратить замерзание радиатора. Также в случае критически низкого уровня заряда батареи головка открывает клапан в аварийном режиме, чтобы избежать случайного замерзания системы. Устройство сигнализирует о состоянии тревоги непосредственно на интерфейсе и через приложение управления.

ДИЗАЙН И КОНСТРУКЦИЯ

5-сегментный светодиодный индикатор показывает установленную в данный момент рабочую температуру и сигнализирует об активированных дополнительных функциях.
Панель управления адаптируется к положению установки нагревателя (вертикальное или горизонтальное).
Гнездо для зарядки аккумулятора спрятано под передней крышкой. Функция втягивания толкающего вала обеспечивает удобную установку и снятие головки.
Готова к установке на клапан с резьбой M30x1,5 (адаптеры для клапанов Danfoss RA, RAV, RAVL, M28x1,5 и клапанов Giacomini и Caleffi поставляются как отдельные аксессуары).

ЦВЕТА

Основной корпус с панелью управления белого или черного цвета. Декоративные боковые крышки следующих цветов: белый, серебристый, хромированный и черный. Устройство также доступно в любом цвете RAL и специальных цветах Terma (латунь и золото) при условии минимального заказа 100 штук каждого цвета.

ДЕКОРАТИВНЫЕ БОКОВЫЕ КРЫШКИ В ЦВЕТАХ PREMIUM

ОСНОВНОЙ КОРПУС ЧЕРНЫЙ

BLACK + TRUE COPPER BRIGHT

BLACK + BRUSHED BRASS

BLACK + BRASS

BLACK + SILVER

BLACK + RED WINE

BLACK + RAW METAL

BLACK + PERS

BLACK + OLD BRONZE

BLACK + MIDNIGHT

BLACK + METAL ALIVE

BLACK + BOTTLE GREEN

BLACK + CHAMAPGNE

ДЕКОРАТИВНЫЕ БОКОВЫЕ КРЫШКИ В ЦВЕТАХ PREMIUM

ОСНОВНОЙ КОРПУС БЕЛЫЙ

BLACK + TRUE COPPER BRIGHT

BLACK + BRUSHED BRASS

BLACK + BRASS

BLACK + SILVER

BLACK + RED WINE

BLACK + RAW METAL

BLACK + PERS

BLACK + OLD BRONZE

BLACK + MIDNIGHT

BLACK + METAL ALIVE

BLACK + BOTTLE GREEN

BLACK + CHAMAPGNE

ТЕХНИЧЕСКИЕ ХАРАКТЕРИСТИКИ

Источник питания:	аккумуляторная батарея емкостью 5,8 Ач
Класс защиты устройства:	Класс III
Подключение радиатора:	M30 x 1,5
Код IP:	IP20
Wi-Fi:	2,4 GHz 802.11 b/g/n

АДАПТЕРЫ

Адаптер термостатической головки для вентиля RAV

Адаптер термостатической головки для вентиля M28X1,5

Адаптер термостатической головки для вентиля RAVL

Адаптер термостатической головки для вентиля RA

ТЕХНИЧЕСКИЙ РИСУНОК

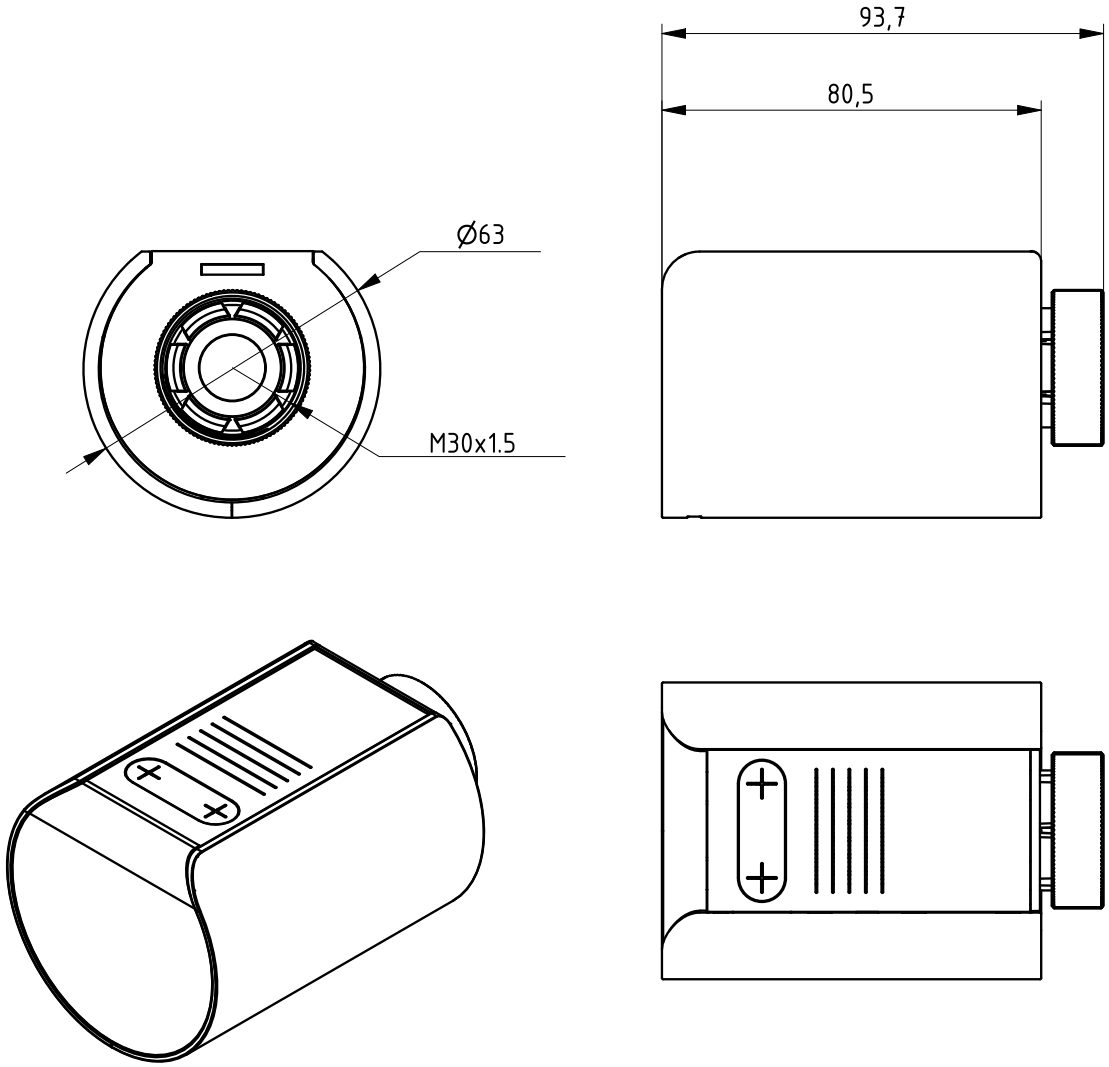

ТЕХНИЧЕСКИЕ ХАРАКТЕРИСТИКИ

модель	Цвет передней части	цвет боковых крышек	код продукта	Код конфигурации
VAZ	Белый	Белый	WIVAZ	KWWX
VAZ	Белый	Чёрный	WIVAZ	KWBX
VAZ	Белый	серебро	WIVAZ	KWSX
VAZ	Белый	хром	WIVAZ	KWCX
VAZ	Чёрный	Белый	WIVAZ	KBWX
VAZ	Чёрный	Чёрный	WIVAZ	KBBX
VAZ	Чёрный	серебро	WIVAZ	KBSX
VAZ	Чёрный	хром	WIVAZ	KBCX

TERMA SMART

ПРИЛОЖЕНИЕ, ПОДСТРАИВАЮЩЕЕСЯ

Позволяет с комфортом дистанционно управлять каждым отопительным устройством Terma Smart wi-fi.

Облегчает управление домом, разделяя его на зоны отопления и задавая для каждой из них отдельные параметры работы системы.

Обеспечивает ощутимую экономическую выгоду благодаря простой оптимизации энергопотребления на отопление дома - с помощью простого мастера или предопределенных расписаний (графиков) помогает оптимизировать время и температурные настройки системы без потери ощущения высокого теплового комфорта.

Позволяет легко контролировать работу устройств во всем доме.

Позволяет легко контролировать расходы, производимые системой.

Позволяет интегрировать любое количество отопительных приборов, что делает ее идеальной системой управления комнатной температурой в квартирах и апартаментах.

БЕЗОПАСНОСТЬ И ИНТЕЛЛЕКТУАЛЬНЫЕ ОПЦИИ

Безопасность пользователя обеспечивается драйверами, основанными на алгоритмах контроля температуры, а каждый нагревательный прибор имеет специфическую для конкретного типа тепловую защиту для предотвращения перегрева. Функция защиты от замерзания AntiFrost и (опционально) датчик открытия окна остаются активными в фоновом режиме.

Самообучающаяся функция раннего старта и три режима работы (комфортный, сбалансированный и экономичный) поддерживают индивидуальные предпочтения пользователя. Благодаря функции SMART location он интеллектуально регулирует обогрев каждой комнаты, снижая температуру, когда дом остается пустым.